STORM

THE STRENGTH OF MATTER

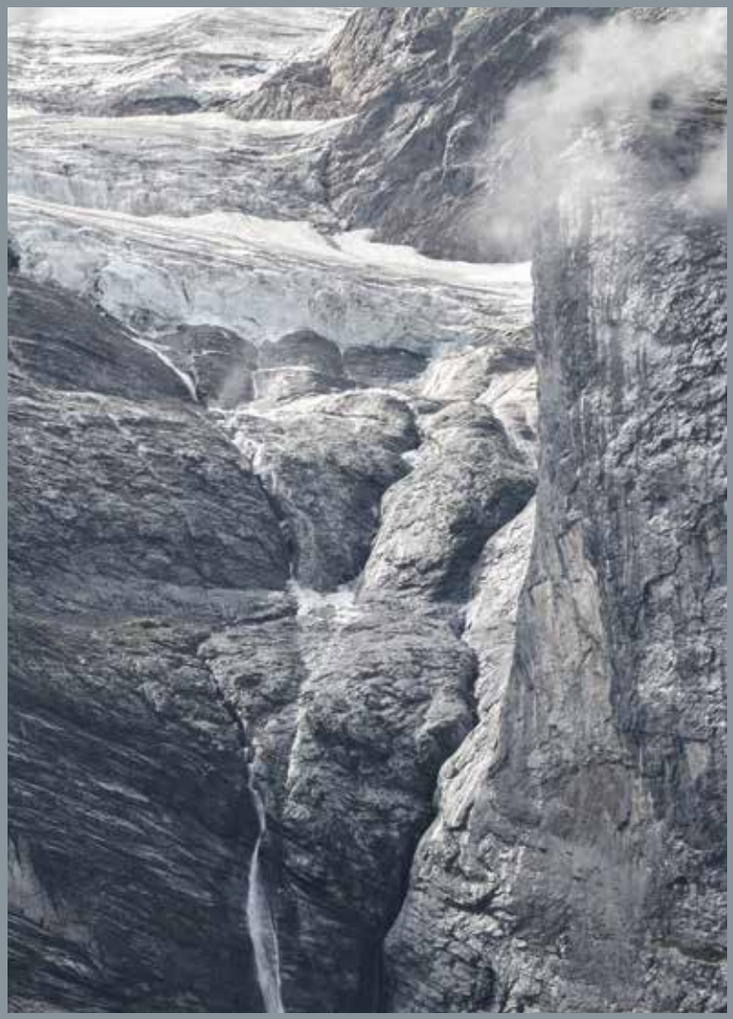

CERAMICHE
SUPERGRES

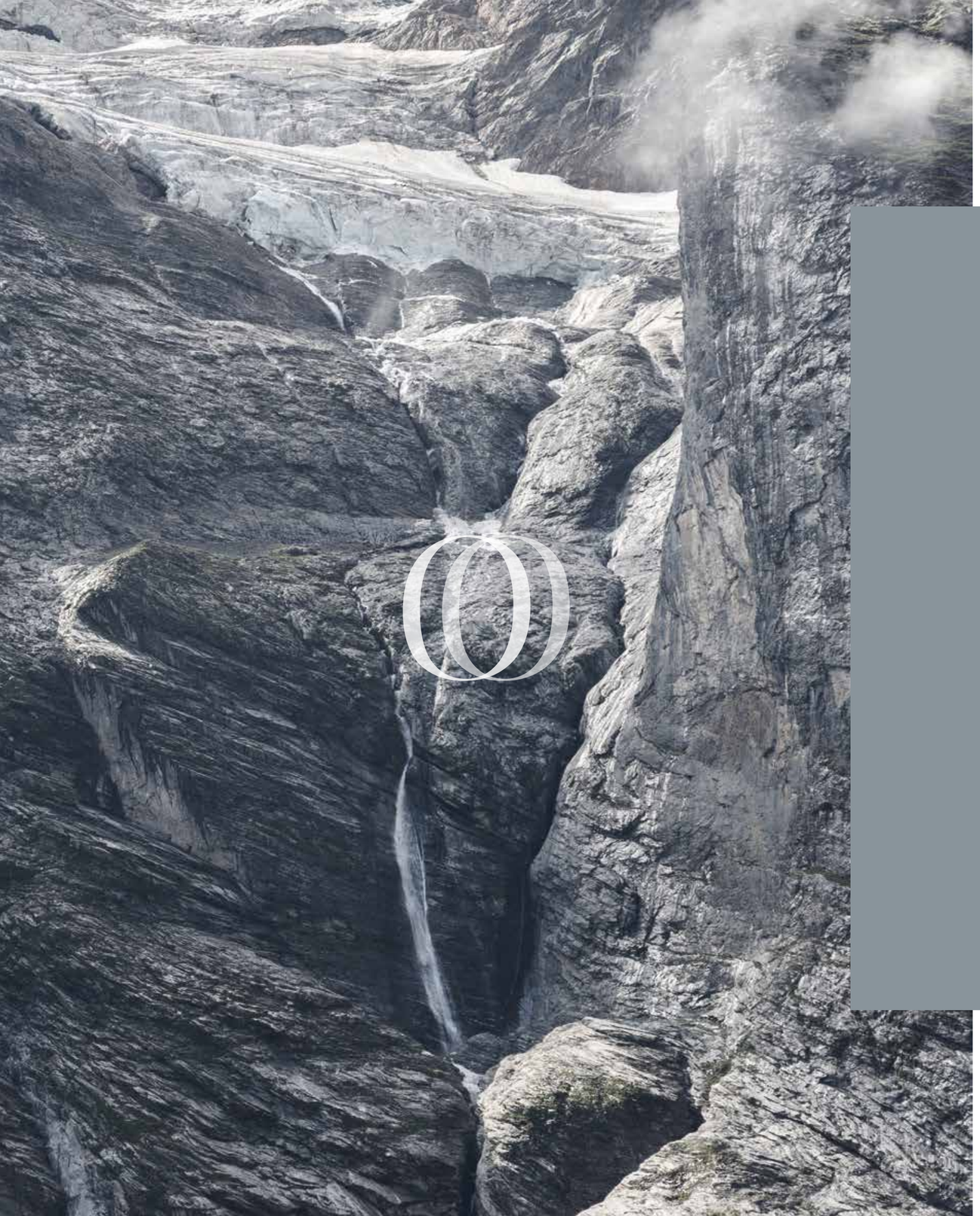

STORM

Vivre l'espace qui nous entoure de manière dynamique nous amène toujours davantage à percevoir les espaces intérieurs et extérieurs comme un lieu unique. Surfaces, matériaux et couleurs dialoguent entre eux en parfaite harmonie. C'est ce qui a donné l'idée à Ceramiche Supergres d'interpréter la force et la personnalité d'une pierre matérielle comme le quartzite.

Bei einer dynamischen Nutzung unserer Umgebung empfinden wir Innen- und Außenbereiche als gleichwertig. Zu verdanken ist dies einem harmonischen Zusammenspiel von Oberflächen, Materialien und Farben. Hieraus entsteht die Idee von Ceramiche Supergres, die Kraft und Individualität eines Natursteins wie Quarzit neu zu interpretieren.

Vivir dinámicamente el espacio que nos rodea nos lleva cada vez más a percibir los ambientes interiores y exteriores como un solo lugar. Las superficies, los materiales y los colores interactúan armoniosamente entre sí. De ahí la idea de Ceramiche Supergres de interpretar la fuerza y la personalidad de una piedra material como la cuarcita.

Динамичное использование пространства вокруг нас приводит к восприятию внутренней и внешней обстановки как одного целого. Поверхности, материалы и цвета гармонично взаимодействуют между собой. Отсюда у Ceramiche Supergres зарождается идея интерпретировать силу и индивидуальность текстурного камня - такого, как кварцит.

Vivere dinamicamente lo spazio intorno a noi, ci porta sempre più a percepire gli ambienti interni ed esterni come un unico luogo. Superfici, materiali e colori dialogano fra loro in modo armonioso. Da qui nasce l'idea di Supergres di interpretare la forza e la personalità di una pietra materica come la quarzite.

We perceive indoor and outdoor locations as a single one, as we experience the space around us increasingly dynamically. Surfaces, materials and colours dialogue reciprocally and harmoniously. The result is the concept from Ceramiche Supergres of interpreting the strength and personality of a material stone like quartzite.

CERAMICHE
SUPERGRES

STOORM

FINITURE
FINISHES

FORMATI
SIZES

COLORI
COLOURS

NATURALE
R10 B

9 mm

60x60 RT . 24"x24"

30x60 RT . 12"x24"

STRUTTURATA
R11 C

9 mm

30x60 . 12"x24"

30x30 . 12"x12"

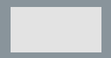

15x30 . 6"x12"

T-20
R11 C

20 mm

60x60 RT . 24"x24"

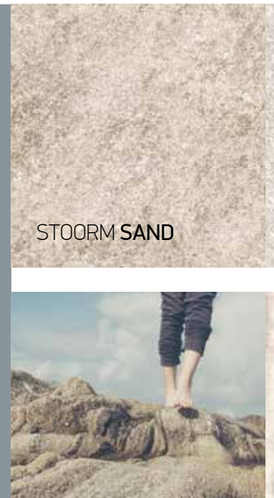

STOORM **SAND**

STOORM **LIGHT**

STOORM **WIND**

STOORM **RAIN**

STOORM **SHADOW**

light

wind

LIGHT 60x60 RT - 24"x24" | WIND 60x60 RT 24"x24"
WIND GRADONE 33x60 RT | WIND STRUTTURA 30x60 12"x24"| LIGHT GRADONE 33x60 RT

light
wind

LIGHT 60x60 RT - 24”x24” | WIND 60x60 RT 24”x24”

wind

WIND STRUTTURA 30x60 12”x24” | WIND TERMINALE ELLE TD 16.5x30 6.5”x12”

sand

SAND STRUTTURA 30x30 12”x12” | SAND STRUTTURA 15x30 6”x12”

shadow wind

SHADOW T_20 60x60 RT - 24”x24” | WIND T_20 60x60 RT 24”x24”
SHADOW COSTA LUCIDA 30x60 RT - 12”x24” | WIND COSTA LUCIDA 30x60 RT 12”x24”

sand
T_20

STORM RAIN

SAND T_20 60x60 RT 24"x24"

rain

RAIN STRUTTURA 30x30 12"x12" | RAIN STRUTTURA 30x60 12"x24" | RAIN TERMINALE ELLE TD 16.5x30 6.5"x12"

STOORM sand

GRES PORCELLANATO . GRÈS CÉRAME . FEINSTEINZEUG . PORCELAIN STONEWARE . GRES PORCELANICO . КЕРАМОГРАНИТ

60x60 RT 30x60 RT ÷ 9mm

Naturale R10

STOORM SAND
60x60 RT . 24”x24”

STOORM SAND
30x60 RT . 12”x24”

30x60 30x30 15x30 ÷ 9mm

Strutturata R11

STOORM SAND STRUTTURA
30x60 . 12”x24”

STOORM SAND STRUTTURA
30x30 . 12”x12”

STOORM SAND STRUTTURA
15x30 . 6”x12”

T_20

60x60 RT ÷ 20 mm

T_20

STOORM SAND T_20
60x60 RT . 24”x24”

STOORM wind

GRES PORCELLANATO . GRÈS CÉRAME . FEINSTEINZEUG . PORCELAIN STONEWARE . GRES PORCELANICO . КЕРАМОГРАНИТ

60x60 RT 30x60 RT ÷ 9mm

Naturale R10

STOORM WIND
60x60 RT . 24”x24”

STOORM WIND
30x60 RT . 12”x24”

30x60 30x30 15x30 ÷ 9mm

Strutturata R11

STOORM WIND STRUTTURA
30x60 . 12”x24”

STOORM WIND STRUTTURA
30x30 . 12”x12”

STOORM WIND STRUTTURA
15x30 . 6”x12”

T_20

60x60 RT ÷ 20 mm

T_20

STOORM WIND T_20
60x60 RT . 24”x24”

STOORM rain

GRES PORCELLANATO . GRÈS CÉRAME . FEINSTEINZEUG . PORCELAIN STONEWARE . GRES PORCELANICO . КЕРАМОГРАНИТ

60x60 RT 30x60 RT ÷ 9mm

Naturale R10

STOORM RAIN
60x60 RT . 24”x24”

STOORM RAIN
30x60 RT . 12”x24”

30x60 30x30 15x30 ÷ 9mm

Strutturata R11

STOORM RAIN STRUTTURA
30x60 . 12”x24”

STOORM RAIN STRUTTURA
30x30 . 12”x12”

STOORM RAIN STRUTTURA
15x30 . 6”x12”

STOORM shadow

GRES PORCELLANATO . GRÈS CÉRAME . FEINSTEINZEUG . PORCELAIN STONEWARE . GRES PORCELANICO . КЕРАМОГРАНИТ

60x60 RT 30x60 RT ÷ 9mm

Naturale R10

STOORM SHADOW
60x60 RT . 24”x24”

STOORM SHADOW
30x60 RT . 12”x24”

30x60 ÷ 9mm

Strutturata R11

STOORM SHADOW STRUTTURA
30x60 . 12”x24”

T_20 ÷ 20 mm

T_20

STOORM SHADOW T_20
60x60 RT . 24”x24”

STOORM light

GRES PORCELLANATO . GRÈS CÉRAME . FEINSTEINZEUG . PORCELAIN STONEWARE . GRES PORCELANICO . КЕРАМОГРАНИТ

60x120 RT 60x60 RT 30x60 RT ÷ 9mm

Naturale R10

STOORM LIGHT
60x60 RT . 24”x24”

STOORM LIGHT
30x60 RT . 12”x24”

30x60 ÷ 9mm

Strutturata R11

STOORM LIGHT STRUTTURA
30x60 . 12”x24”

T_20

60x60 RT ÷ 20 mm

T_20

STOORM LIGHT T_20
60x60 RT . 24”x24”

PEZZI SPECIALI . PIÈCES SPÉCIALES . FORMTEILE . SPECIAL TILES . PIEZAS ESPECIALES . СПЕЦИАЛЬНЫЕ ЭЛЕМЕНТЫ

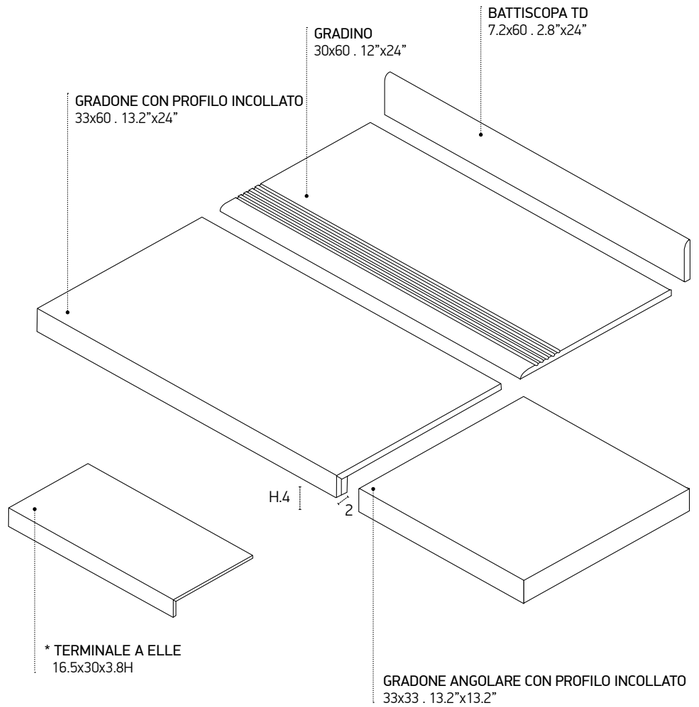

PEZZI SPECIALI DISPONIBILI SU ORDINAZIONE.
TRIM TILES AVAILABLE TO ORDER.

*DISPONIBILE NEI COLORI: AVAILABLE FOR: DISPONIBLES SUR :
VERFUEGBAR AUF: DISPONIBLES SOBRE:
STOORM SAND - STOORM WIND - STOORM RAIN

STORM

GRES PORCELLANATO . GRÈS CÉRAME . FEINSTEINZEUG . PORCELAIN STONEWARE . GRES PORCELANICO . КЕРАМОГРАНИТ

EN 14411 (ISO 13006) Allegato G_Piastrelle di ceramica pressate a secco con basso assorbimento d'acqua (E ≤ 0,5%)
Gruppo B Ia UGL (non smaltate, non émaille, unglasierte, unglazed, no esmaltado, Неглазурованные)

60x60 RT 30x60 RT ÷ 9 mm
30x60 30x30 15x30 ÷ 9 mm

IMBALLI . EMBALLAGE . VERPACKUNG . PACKING . EMBALAJE . VERPACKUNG . УПАКОВКА

	pz/box	mq/box	kg/box	box/plt	mq/plt	kg/plt	spessore
60x60RT	3	1,08	21,75	40	40	882	9 mm
30x60RT	7	1,26	25,00	40	40	1012	9 mm
30x60 struttura	7	1,26	25,00	40	40	1012	9 mm
30x30 struttura	12	1,08	21,60	48	48	1050	9 mm
15x30 struttura	26	1,17	23,50	44	44	1046	9 mm
33x60 gradone c/prof.incollato	4	-	-	-	-	-	-
33x33 ang/gradone c/pr.inc	4	-	-	-	-	-	-
30x60 gradino	7	-	-	-	-	-	-
terminale Elle	10	0,49	13,65	33	33	465	-
7,2x60 battiscopa total dek	10	6,00 ml	9,00	70	70	645	-
60x60RT T_20	2	0,72	32,00	30	21,60	972	20 mm

AVVERTENZE PER LA POSA . RECOMMENDATIONS FOR INSTALLATION . RECOMMANDATIONS POUR LA POSE . VERLEGETIPPS /ADVERTENCIAS DE COLOCACIÓN . РЕКОМЕНДАЦИИ ПО УКЛАДКЕ

Per la posa del materiale rettificato si prescrive una fuga minima di 2 mm . As for rectified materials, a minimum joint of 2 mm is required . Pour la pose du matériau rectifié, il faut réaliser un joint minimum de 2 mm . Für die Verlegung des geschliffenen Materials ist eine Mindestfuge von 2 mm vorgeschrieben . Para la colocación de material rectificado la junta mínima obligatoria es de 2 mm . Ректифицированную плитку следует укладывать с минимальным швом 2 мм

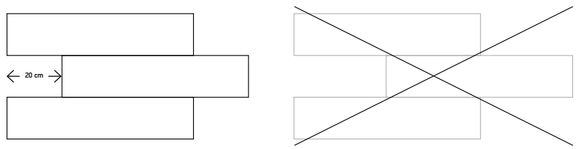

Si raccomanda di posare i materiali sfalsati di 20 cm al massimo, mai a metà della loro lunghezza . It is strongly recommended to install the materials in a staggered pattern of a maximum of 20 cm, never at half way its length . Il est conseillé de poser les matériaux en décalé de 20 cm au maximum, jamais à la moitié de leur longueur . Es wird empfohlen, die Materialien um höchstens 20 cm versetzt zu verlegen und nie in der Mitte ihrer Länge . Se aconseja colocar los materiales escalonados en 20 cm máximo, nunca a la mitad de su largo . Рекомендуется укладывать плитки вразбежку со смещением не более 20 см. Не рекомендуется смещение, равное половине длины плиток.

Norma di riferimento: EN 14411 (ISO 13006) Allegato G - Piastrelle di ceramica pressate a secco con basso assorbimento d'acqua (Ev ≤ 0,5%)
Norme retenue: EN 14411 (ISO 13006) Annexe G - Carreaux céramiques pressés à sec avec faible absorption d'eau (Ev ≤ 0,5%)
Besugznorm: EN 14411 (ISO 13006) Anlage G - Trockengepresste keramische Fliesen und Platten mit niedriger Wasseraufnahme (Ev ≤ 0,5%)
Reference standard: EN 14411 (ISO 13006) Appendix G - Dry pressed ceramic tiles with low water absorption (Ev ≤ 0,5%)
Norma de referencia: EN 14411 (ISO 13006) Anexo G - Baldosas de cerámica prensadas en seco (Ev ≤ 0,5%)
Соответствует норме EN 14411 (ISO 13006) Керамические плитки, спрессованные всухую, с низким водопоглощением (Ev ≤ 0,5 %)

Ceramics of Italy — CERAMICHE SUPERGRES MADE in ITALY

GRUPPO B Ia UGL

CARATTERISTICHE TECNICHE Caracteristiques techniques - Teknische eigenschaften Technical characteristics - Características técnicas Технические характеристики	NORMA Norms - Normes Normen - Normas Стандарт	REQUISITI RICHIESTI Requirements - Conditions requisés Geforderte eigenschaften - Valor solicitud Значение, требуемое в соответствии с нормами			VALORE MEDIO SUPERGRES Valeur moyenne - Average rating Durchschnittswert Valore medio - среднее значение	
			N ≥ 15 cm		sup. naturale	sup. strutturata
Lunghezza e larghezza dei lati - Longuer et largeur de côtés Länge und Breite - Lenght and width of the sides Largo y ancho de los lados - Размеры сторон	ISO 10545-2	RETTIFICATI	± 0,3 %	± 1,0 mm	**Conforme** - Conforme Gemäss - According to Conforme - Соответствует	
Rettilineità degli spigoli - Equerrage des angles Kantengeradheit - Straightness Rectilineidad de las aristas - Кривизна сторон			± 0,3 %	± 0,8 mm	**Conforme** - Conforme Gemäss - According to Conforme - Соответствует	
Ortogonalità - Orthogonalité Rechtwinkligkeit - Rectangularity Ortogonalidad - Косоугольность			± 0,3 %	± 1,5 mm	**Conforme** - Conforme Gemäss - According to Conforme - Соответствует	
Planarità - Planéité Planität - Flatness Planaridad - Кривизна лицевой поверхности			± 0,4 %	± 1,8 mm	**Conforme** - Conforme Gemäss - According to Conforme - Соответствует	
Lunghezza e larghezza dei lati - Longuer et largeur de côtés Länge und Breite - Lenght and width of the sides Largo y ancho de los lados - Размеры сторон	ISO 10545-2	NON RETTIFICATI	± 0,6 %	± 2,0 %	**Conforme** - Conforme Gemäss - According to Conforme - Соответствует	
Rettilineità degli spigoli - Equerrage des angles Kantengeradheit - Straightness Rectilineidad de las aristas - Кривизна сторон			± 0,5 %	± 1,5 %	**Conforme** - Conforme Gemäss - According to Conforme - Соответствует	
Ortogonalità - Orthogonalité Rechtwinkligkeit - Rectangularity Ortogonalidad - Косоугольность			± 0,5 %	± 2,0 %	**Conforme** - Conforme Gemäss - According to Conforme - Соответствует	
Planarità - Planéité Planität - Flatness Planaridad - Кривизна лицевой поверхности			± 0,5 %	± 2,0 %	**Conforme** - Conforme Gemäss - According to Conforme - Соответствует	
Spessore - Epaisseur Stärke - Thickness Espesor - Толщина	ISO 10545-2	± 5 %		± 0,5 mm	**Conforme** - Conforme Gemäss - According to Conforme - Соответствует	
Assorbimento % d'acqua - Absorption d'eau Wasseraufnahme - Water absorption Absorción % de agua - Водопоглощение	ISO 10545-3	Ev ≤ 0,5%			**Conforme** - Conforme Gemäss - According to Conforme - Соответствует	
Determinazione della resistenza a flessione e della forza di rottura - Résistance à la flexion et à la force de rupture Biegefestigkeit und Bruchlast - Flexion and break resistance Resistencia a la flexión y carga de rotura - Предел прочности при изгибе и разрушающая нагрузка	ISO 10545-4	Spessore ≥ 7,5 mm	S ≥ 1300 R ≥ 35		**Conforme** - Conforme Gemäss - According to Conforme - Соответствует	
Determinazione della resistenza all'abrasione profonda (porcellanato non smaltato) UGL Résistance à l'abrasion profonde (grès cérame) UGL - Tiefenverschleissbeständigkeit (unglasierte Feinsteinzeug) UGL Deep Scratch Resistance (unglazed porcelain) UGL - Resistencia a la abrasión profunda (no emaltados) UGL - Стойкость к абразиву (UGL)	ISO 10545-6	≤ 175 mm³			**Conforme** - Conforme Gemäss - According to Conforme - Соответствует	
Coefficiente di espansione termica lineare tra 20° e 100° C - Dilatation thermique linéaire entre 20°C et 100°C Lineare Waerme-ausdehnung zwischen 20°C und 100°C - Linear thermal expansion 20°C to 100°C Coeficiente de expansión térmica linear entre 20°C y 100°C - Коэффициент линейного теплового расширения	ISO 10545-8	**Metodo di prova disponibile** - Méthode d'assai disponible - Prüfverfahren verfügbar Test method available - Método disponible Используемый метод испытания			**Conforme** - Conforme Gemäss - According to Conforme - Соответствует	
Resistenza agli sbalzi termici - Résistance aux écarts de Température Temperaturwechselbestaendigkeit - Thermal shock resistance Resistencia a los choques térmicos - Стойкость к перепаду температур	ISO 10545-9	**Metodo di prova disponibile** - Méthode d'assai disponible - Prüfverfahren verfügbar Test method available - Método disponible Используемый метод испытания			**Conforme** - Conforme Gemäss - According to Conforme - Соответствует	
Resistenza al gelo - Résistence au gel Frostbeständigkeit - Frost resistance Resistencia al hielo - Морозоустойчивость	ISO 10545-12	**Metodo di prova disponibile** - Méthode d'assai disponible - Prüfverfahren verfügbar Test method available - Método disponible Используемый метод испытания			**Conforme** - Conforme Gemäss - According to Conforme - Соответствует	
Determinazione della resistenza chimica - Résistance chimique Chemikalienbeständigkeit - Chemical resistance Resistencia a los productos quiímicos - Химическая стойкость	ISO 10545-13	**Classe UB minimo (UGL)** - Categorie UB min (UGL) Klasse UB min (UGL) - Class UB min (UGL) Clase UB min (UGL) - Минимум класс UB (UGL)			UA ULA UHA	
Determinazione della resistenza alle macchie - Résistance aux taches Beständigkeit gegen Fleckenbil - Resistance to staining Resistencia a las manchas - Устойчивость эмали к загрязнению	ISO 10545-14	**Classe 3 minimo** - Categorie 3 min Klasse 3 min - Class 3 min Clase 3 min - Минимум 3 класс			**Conforme** - Conforme Gemäss - According to Conforme - Соответствует	
Reazione al fuoco - Reaction to fire Réaction au feu - Brendverhalten Reacción al fuego -Огнестойкость	-	**Classe A1 o A1 fl** - Class A1 o A1 fl Class A1 ou A1 fl - Klasse A1 oder A1 fl Clase A1 o A1 fl - Минимум A1 - A1 fl			**Conforme** - Conforme Gemäss - According to Conforme - Соответствует	
Resistenza allo scivolamento - Résistance au glissement Bestimmung der Rutschemmungsfähigkeit - Slip resistance Antideslizamiento - Сопротивление скольжению	DIN 51130	**Classificazione R** - Evaluación R Klassifizierung R - Classification R Classification R - Классификация R			R10	R11
Resistenza allo scivolamento - coefficiente di attrito dinamico (DCOF) - Résistance au glissement - resistance de frottement dynamique - Bestimmung der Rutschemmungsfähigkeit-dynamischer reibungskoeffizient - Slip resistance - dynamic friction coefficient Resistencia al deslizamiento - coeficiente de rozamiento dinamico - Сопротивление скольжению. Коэффициент трения	STANDARD ANSI A326.3:2017	≥ 0,42 wet			**Conforme** - Conforme Gemäss - According to Conforme - Соответствует	
Resistenza allo scivolamento - superfici bagnate calpestio a piedi scalzi - Coefficient of friction - dry surfaces walking on barefoot- Bestimmung der Rutschemmungsfähigkeit - nasse Oberfläche - Barfuß-gehen . Résistance au glissement - surfaces mouillés passage à pieds nus - Resistencia al deslizamiento - superficie mojada pasaje con pies descalzos - Сопротивление скольжению. Влажные полы, по которым ходят босыми ногами	DIN 51097	**Classificazione A B C** - Evaluación A B C Klassifizierung A B C - Classification A B C Classification A B C - Классификация A B C			A+B	A+B+C

GRADO DI VARIAZIONE CROMATICA Ogni prodotto si caratterizza per un grado di stonalizzazione variabile da prodotto a prodotto, dacolore a colore. Per stonalizzazione s'intende variazione di gradazione cromatica da piastrella a piastrella.
COLOUR SHADE VARIATION Every product is characterised by colour-shading that can vary from one product to another and from one colour to another. When referring to colour-shading we refer to the chromatic variation of the tile surface.

V4 — **Prodotto con forte variazione cromatica**
Product with a strong chromatic variation

STOORM

CERAMICHE
SUPERGRES

T_20

Per dettagli sul prodotto in 20 mm di spessore e sui relativi sistemi di posa ed, in particolare, per le raccomandazioni, accorgimenti, limitazioni di utilizzo e precauzioni in fase di posa, si raccomanda di prendere visione dell'ultima versione del catalogo T20 e del sito www.supergres.com

Pour de plus amples détails sur les produits de 20 mm d'épaisseur et sur leurs systèmes de pose, et en particulier, pour les recommandations, mises à jour, limitations d'usage et précautions en phase de pose, veuillez prendre connaissance de la dernière version du catalogue T20 et du site www.supergres.com

Für Details zum Produkt mit 20 mm Stärke und entsprechende Verlegesysteme, insbesondere hinsichtlich Hinweise und Anmerkungen, Nutzungseinschränkungen und Vorsichtsmassnahmen während der Verlegung, wird die Einsicht der letzen Version des Katalogs T20 und der Webseite www.supergres.com empfohlen.

For further details on the 20 mm product and the installation systems, in particular for recommendations , restrictions of use, and precautions during installation, please refer to www.supergres.com and to the latest release of T20 catalogue.

Para mayores informaciones sobre el producto de 20 mm de espesor y sobre los relativos sistemas de colocación y, en especial, para las recomendaciones, precauciones y límites de empleo en fase de colocación, se recomienda consultar la última versión de catálogoT20 y el sitio www.supergres.com

Подробнее о плитках толщиной 20 мм, о системах монтажа, об ограничениях в применении, о мерах предосторожности при укладке можно узнать в действующем каталоге T20 и на сайте www.supergres.com

I dati e le informazioni riportate nel presente catalogo sono aggiornate al momento della stampa e potrebbero subire successive correzioni e/o modifiche. Verificare sempre l'ultima edizione disponibile confrontando la data riportata nell'ultima pagina della versione cartacea, con quella indicata nel pdf del catalogo scaricabile dal sito www.supergres.com

I colori e le caratteristiche estetiche dei prodotti sono indicativi e si avvicinano quanto più possibile a quelli reali nei limiti consentiti dai processi di stampa.

Data and information reported in this catalogue are updated at the moment of catalogue printing therefore they may be subject to subsequent corrections and/or amendments. Always check the latest available issue and compare the date reported on the last page of the hard-paper copy of the catalogue with that stated in the pdf. format downloadable on website www.supergres.com

The colours and aesthetic features of products are indicative and reproduce, as close as possible, the real colours and features taking into consideration the restrictions of printing processes.

FOTO copertina e moodboard / PHOTO cover and moodboard by: Sam Sommer, Rita Morais, Samuel Zeller, Pan Xiaozhen, Colin Rex, Annie Spratt, on Unsplash

© Copyright 2018 Ceramiche Supergres Casalgrande (Reggio Emilia) - Italy
Pubblicato da Ceramiche Supergres. Strada Statale 467, n° 34 - 42013 Casalgrande (RE) Italy - Aprile 2018
Progetto, direzione e coordinamento a cura dell'ufficio marketing Ceramiche Supergres

© Copyright 2018 by Ceramiche Supergres Casalgrande (Reggio Emilia) - Italy
Published by Ceramiche Supergres. Strada Statale 467, n° 34 - 42013 Casalgrande (RE) Italy - April 2018
Project, management and co-ordination by marketing Ceramiche Supergres

Finito di stampare nel mese di Dicembre 2020 per conto di Ceramiche Supergres - Strada Statale 467, n° 34 - 42013 Casalgrande (RE) Italy
I prodotti, i marchi e le immagini riprodotte nel presente catalogo sono tutelati ai sensi della normativa vigente in materia di proprietà intellettuale. Ogni violazione degli stessi verrà perseguita a norma di legge.

Printed in the month of December 2020 on behalf of Ceramiche Supergres - Strada Statale 467, n° 34 - 42013 Casalgrande (RE) Italy
All products, trade-marks and photographs reproduced in this catalogue are subject to all existing intellectual property laws. Any breach thereof will be dealt with under the provisions provided by such law.

CT00/03 - Dicembre 2020

CERAMICHE
SUPERGRES

Office: Strada Statale 467, 34
42013 Casalgrande (RE) Italy
Ph. +39 0522 997411 . Fax Export +39 0522 997415
Fax Italia +39 0522 997494

Warehouse: Via dell'Industria, 1
Villaggio Macina - 42013 Salvaterra di Casalgrande (RE) Italy

info@supergres.com . www.supergres.com